Rychlý návod k použití

Překlad originálního návodu Bambu Lab

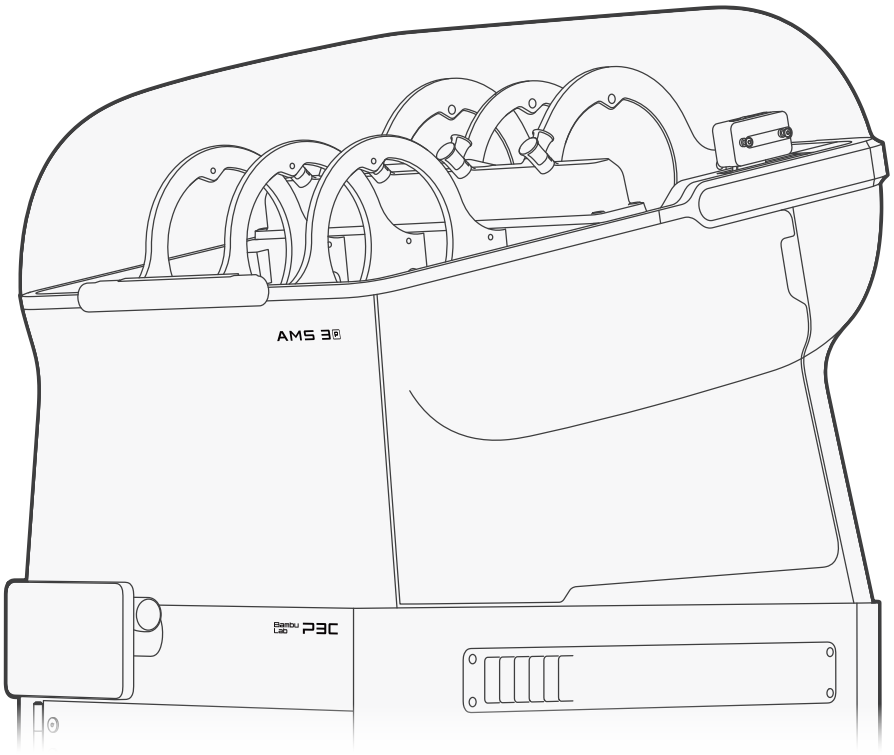

Před použitím výrobku si přečtěte celý návod.

Bezpečnostní upozornění: Nepřipojujte napájení, dokud není montáž dokončena.

Model SA018 · Vydání V2.0.

Odkazy a videonávody

Video průvodce

Podrobný videonávod krok za krokem.

bambulab.com/p3c-quick-start

Bambu Academy

Kurzy k tiskárnám a softwaru od základů po pokročilou úroveň.

bambulab.com/academy

Online návody

Aktuální dokumentace k výrobkům v různých jazycích.

bambulab.com/support/documentation

MakerWorld

Komunita 3D modelů, MakerLab a příslušenství Maker’s Supply.

makerworld.com

Obsah

1. Před použitím 3
2. Seznámení s AMS 3P 4
3. Dodávané příslušenství 6
4. Vybalení a instalace 7
4.1 Odstranění obalu 8
4.2 Instalace AMS 3P 11
5. Připojení napájení a zapnutí 20
6. Spárování tiskárny – Bambu Handy 21
7. Spárování tiskárny – Bambu Studio 22
8. Zavedení filamentu 23
9. První tisk 26
10. Pravidelná údržba AMS 3P 27
11. Technické parametry AMS 3P 28
12. Technická podpora 30

1. Před použitím

- Balení a příslušenství se mohou měnit; použijte pokyny odpovídající dodané variantě.
- Výrobce doporučuje filamenty Bambu, testované z hlediska kompatibility, bezpečnosti a stability.
- Ujistěte se, že jsou jednotky PrintTool ve správných pozicích. Případnou chybu jejich umístění ihned napravte.
- Po otevření horního víka AMS zkontrolujte úplné zajištění vzpěr. Víko zavírejte opatrně, aby nedošlo k přiskřípnutí.
- U TPU o tvrdosti 95A nebo nižší používejte přímý obtokový vstup do PrintTool; filament neprocházejte běžným podavačem AMS 3P.
- PVA velmi snadno pohlcuje vlhkost. Před tiskem jej důkladně vysušte.
- PLA Glow a filamenty s uhlíkovými/skleněnými vlákny se mohou v podávacím trychtýři AMS 3P pohybovat s velkým odporem. Doporučuje se externí cívka přes zadní vstup. PPA-CF se při podávání přes AMS snadno láme; použijte externí cívku.
- Nekombinujte současně filamenty se značně rozdílnou teplotou tisku: nízkoteplotní materiál může v horkém prostředí předčasně změknout a ucpat trysku.

2. Seznámení s AMS 3P – obr. 1

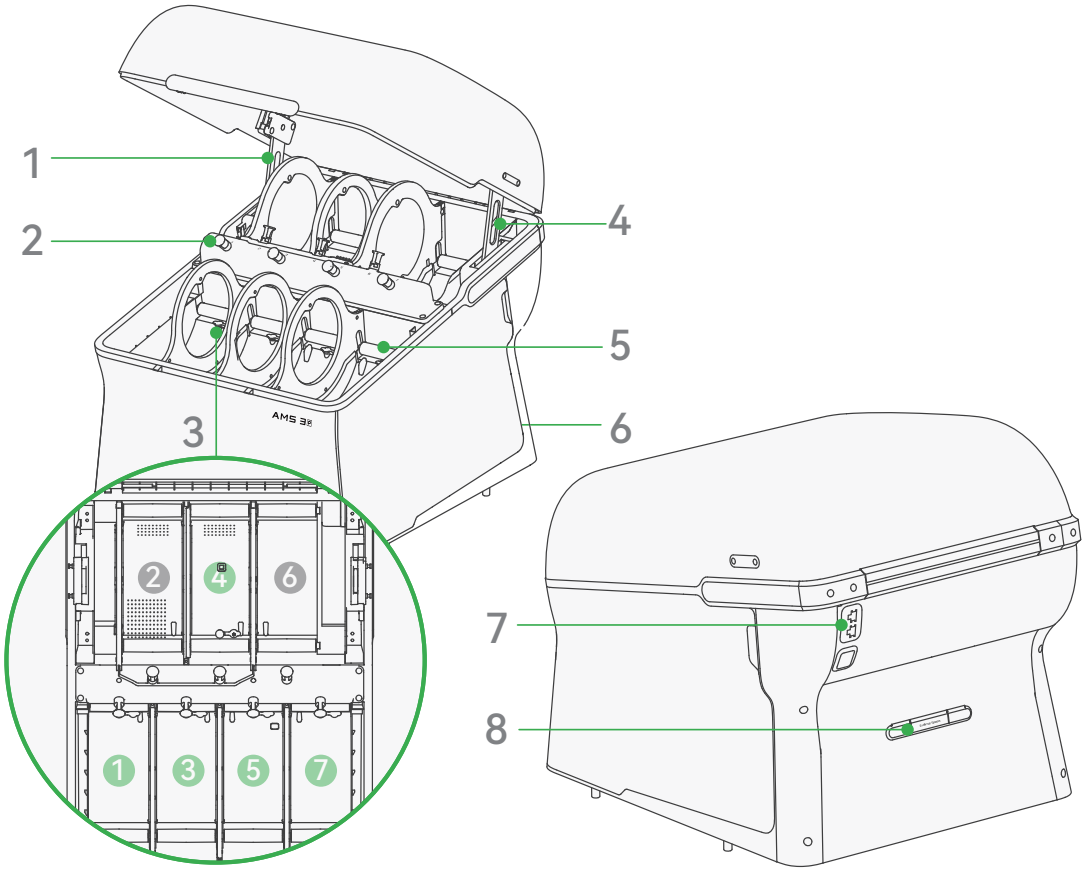

1. Levá vzpěra víka

2. Podávací trychtýř

3. Obtokový vstup filamentu (bypass)

4. Pravá vzpěra víka

5. Hřídel podpírající cívku

6. Magnetický boční panel

7. Šestipinový port Bambu Bus

8. Vstup filamentu z externí cívky

Obtokový vstup není k dispozici v pozicích 2 a 6.

2. Seznámení s AMS 3P – obr. 2

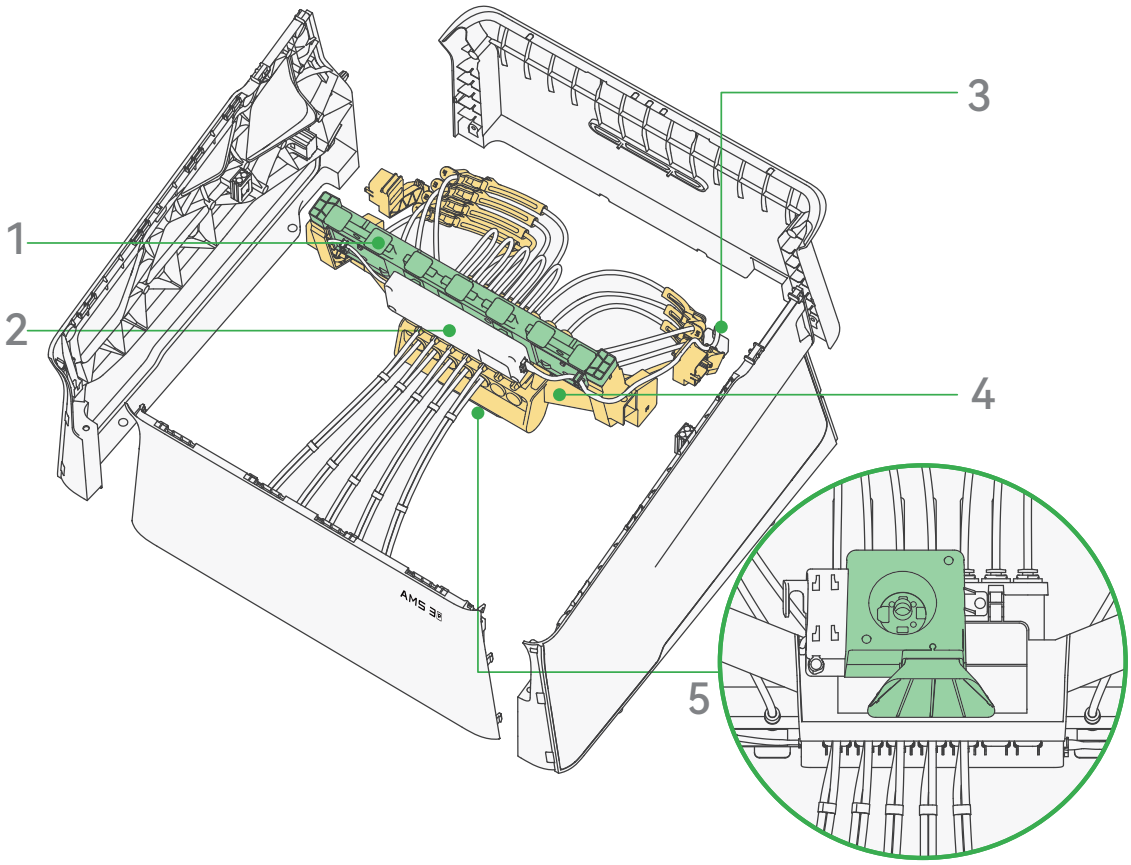

1. Vedení PTFE trubiček

2. Řídicí deska nástrojů

3. Kabel řídicí desky nástrojů

4. Sestava držáku PTFE trubiček

5. Ventilátor chlazení PrintTool

3. Dodávané příslušenství

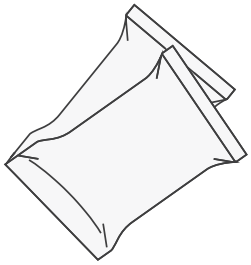

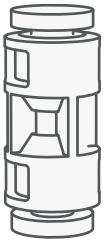

1. Vysoušedlo

2. Spojka PTFE trubičky (předmontovaná v držáku PTFE trubiček)

4. Vybalení a instalace

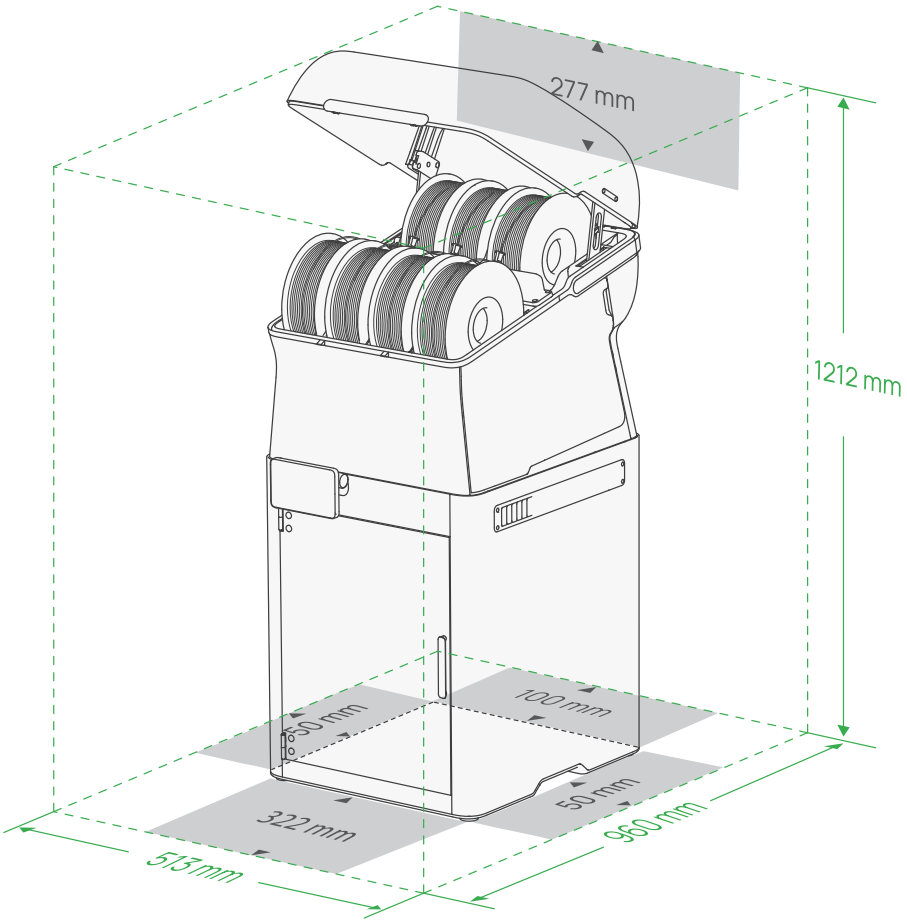

Rozměry sestavené tiskárny: **413 × 538 × 935 mm**. Umístěte ji na podlahu nebo nízkou pevnou plochu; ponechte pracovní prostor alespoň **513 × 960 × 1212 mm**.

Před montáží AMS 3P nejprve vybalte a připravte tiskárnu podle rychlého návodu P3C. Připravte také kufřík s nářadím a zbývající příslušenství z balení tiskárny.

Před montáží AMS 3P nesmí být tiskárna připojena k napájení.

Obaly a přepravní šrouby uschovejte pro případnou přepravu.

4.1 Odstranění obalu – krok 1

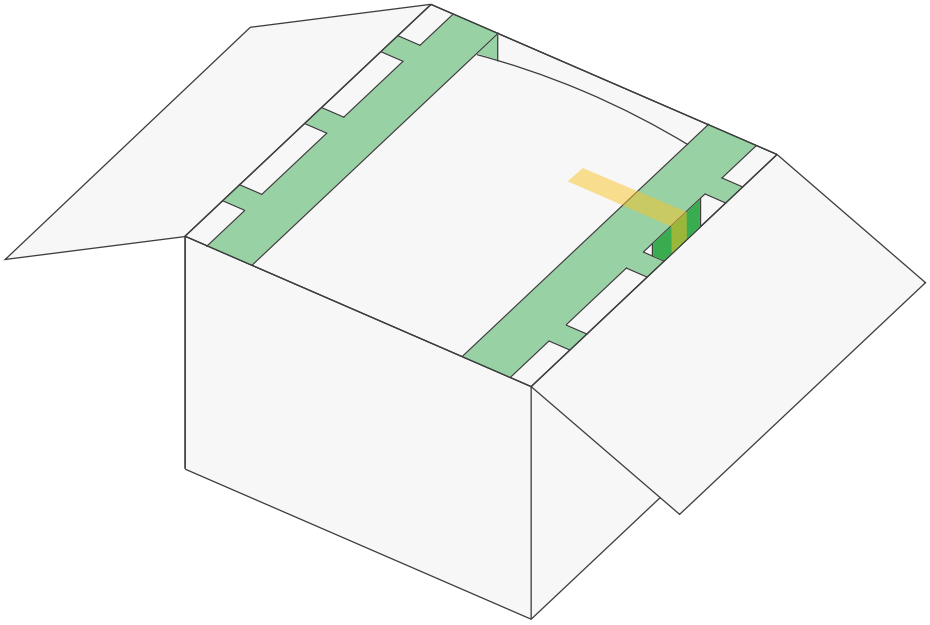

1. Otevřete krabici, vyjměte rychlý návod a příslušenství. Odstraňte horní části obalu.

4.1 Odstranění obalu – kroky 2–3

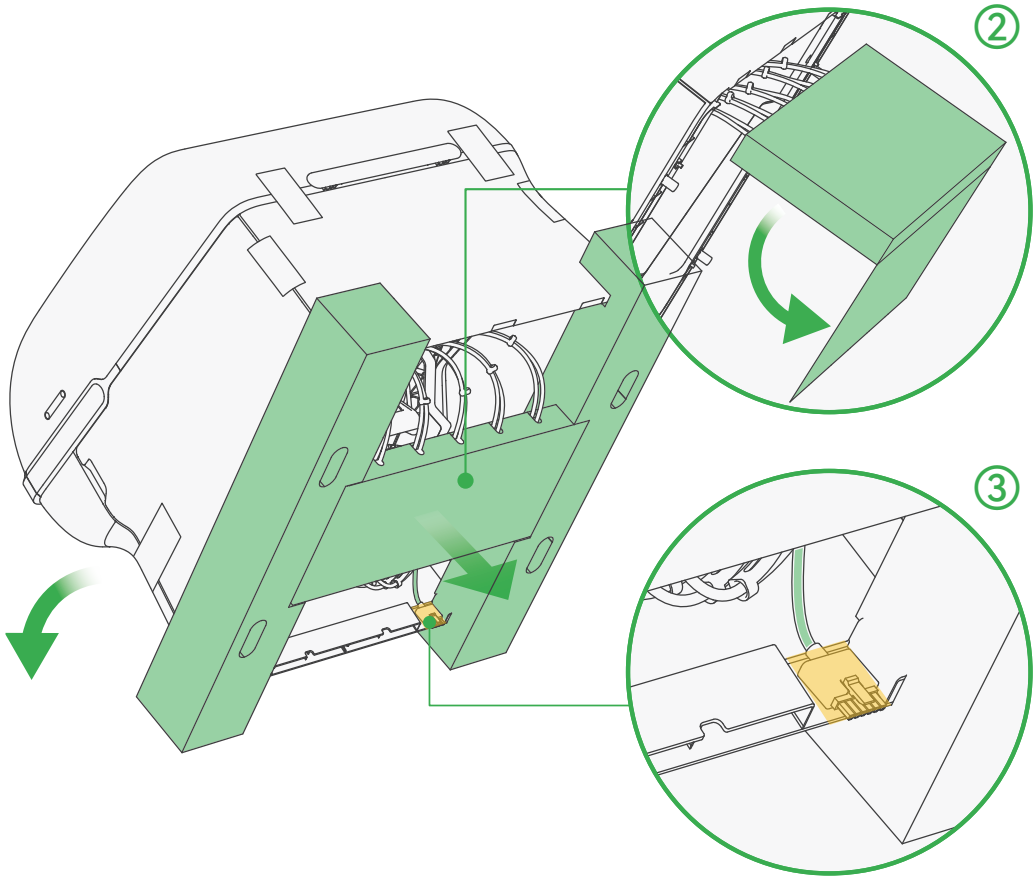

2. Vyjměte AMS 3P a opatrně jej nakloňte na zadní stranu. Vytáhněte vnitřní karton a pěnové výplně, potom jednotky PrintTool jemně spusťte dolů.

3. Odstraňte pásku zajišťující kabel uvnitř zadního panelu.

4.1 Odstranění obalu – kroky 4–5

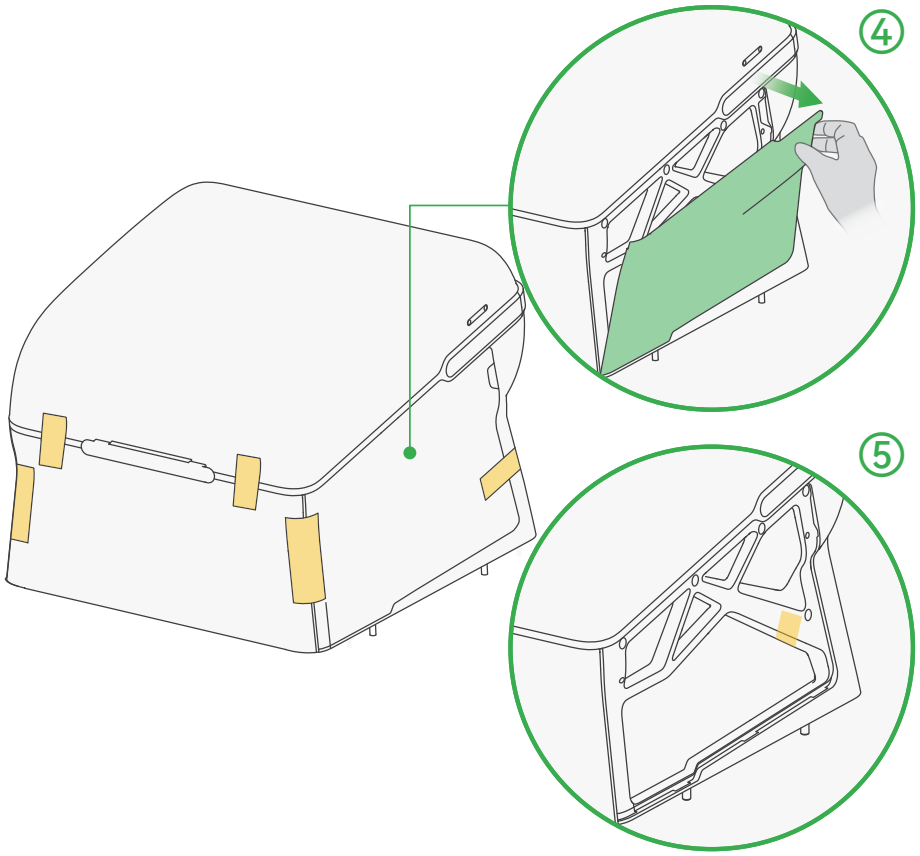

4. Postavte AMS 3P do svislé polohy a sejměte všechny okolní pásky. Pomocí úchopových otvorů vyjměte levý a pravý boční panel.

5. Odstraňte pásky z levého a pravého rámu AMS.

4.2 Instalace AMS 3P – krok 1

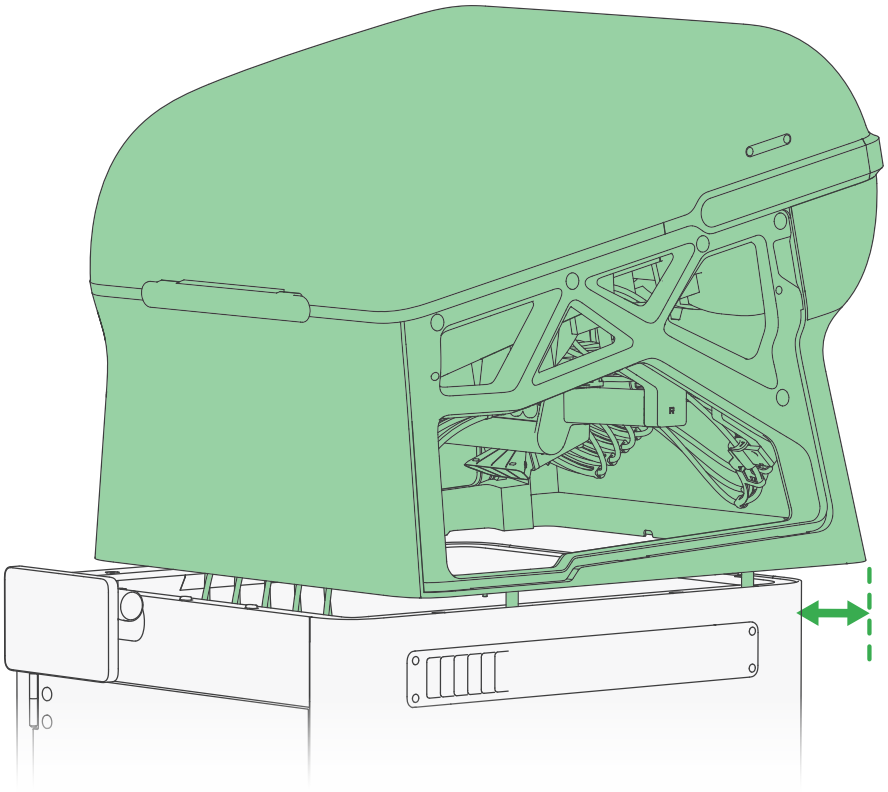

1. Opatrně položte AMS 3P na horní stranu tiskárny. Zadní panel AMS nechte přesahovat zadní panel tiskárny o **20 mm**, aby vznikl prostor pro další kroky.

4.2 Instalace AMS 3P – krok 2

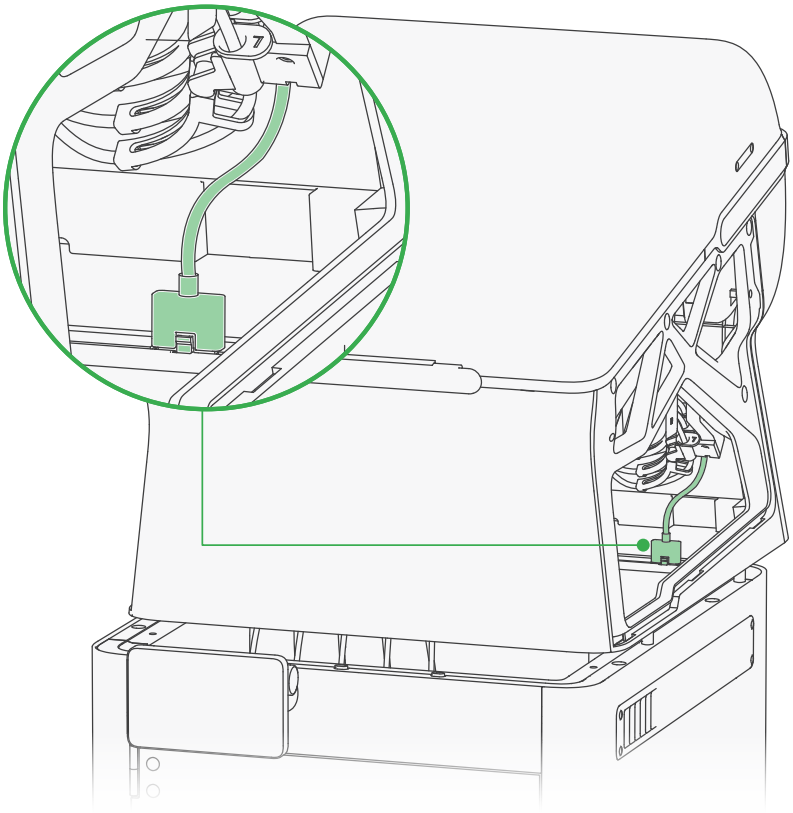

2. Přes pravý rám AMS připojte kabel řídicí desky nástrojů z držáku PTFE trubiček k zadnímu pravému konektoru na horní straně tiskárny.

4.2 Instalace AMS 3P – krok 3

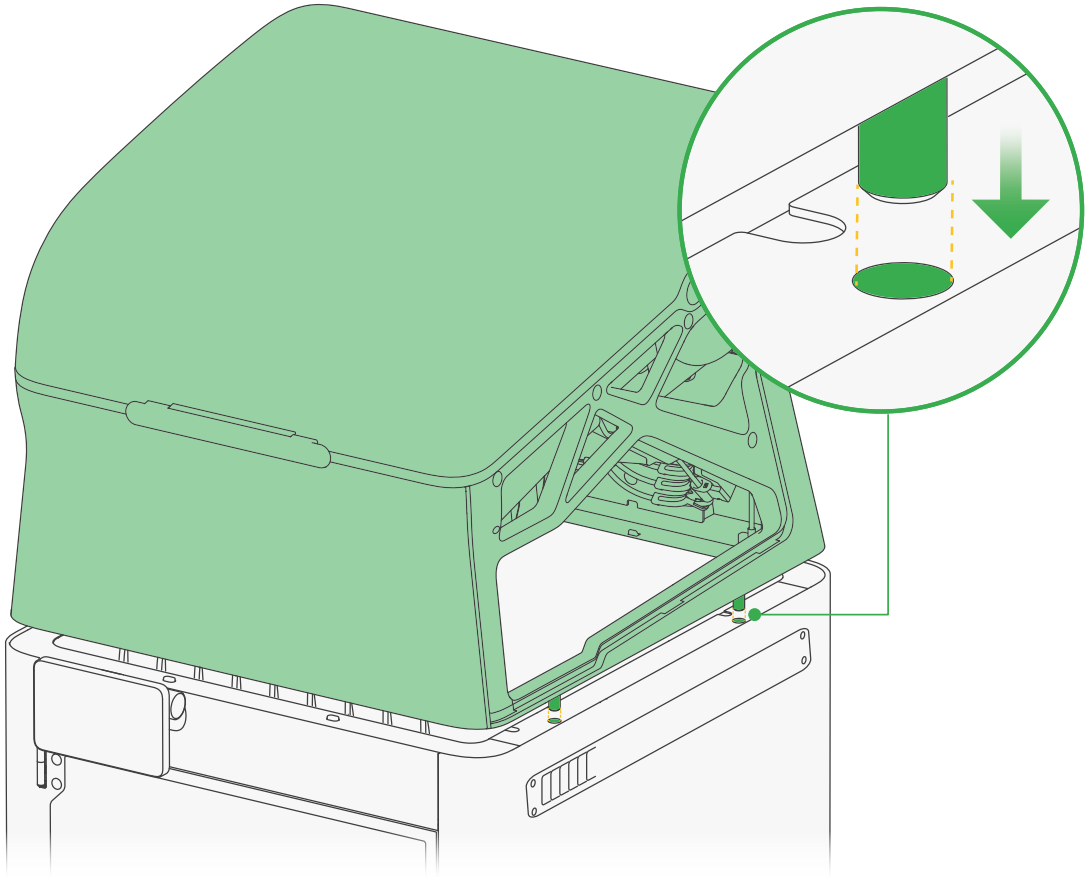

3. AMS 3P lehce nadzvedněte, posuňte dopředu a zasuňte do příslušných otvorů na horní straně tiskárny.

Při posouvání AMS 3P upravte polohu zadního kabelu, aby nebyl skřípnut nebo poškozen.

4.2 Instalace AMS 3P – krok 4

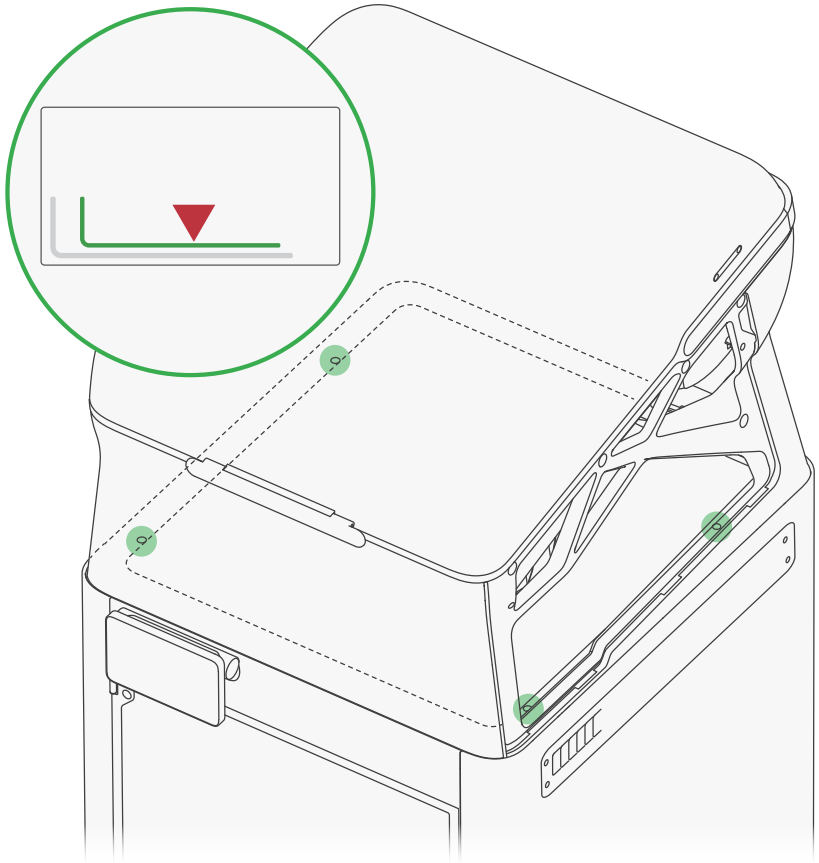

4. Pomocí imbusového klíče **H1.5** z příslušenství P3C utáhněte čtyři upevňovací šrouby AMS 3P.

4.2 Instalace AMS 3P – krok 5

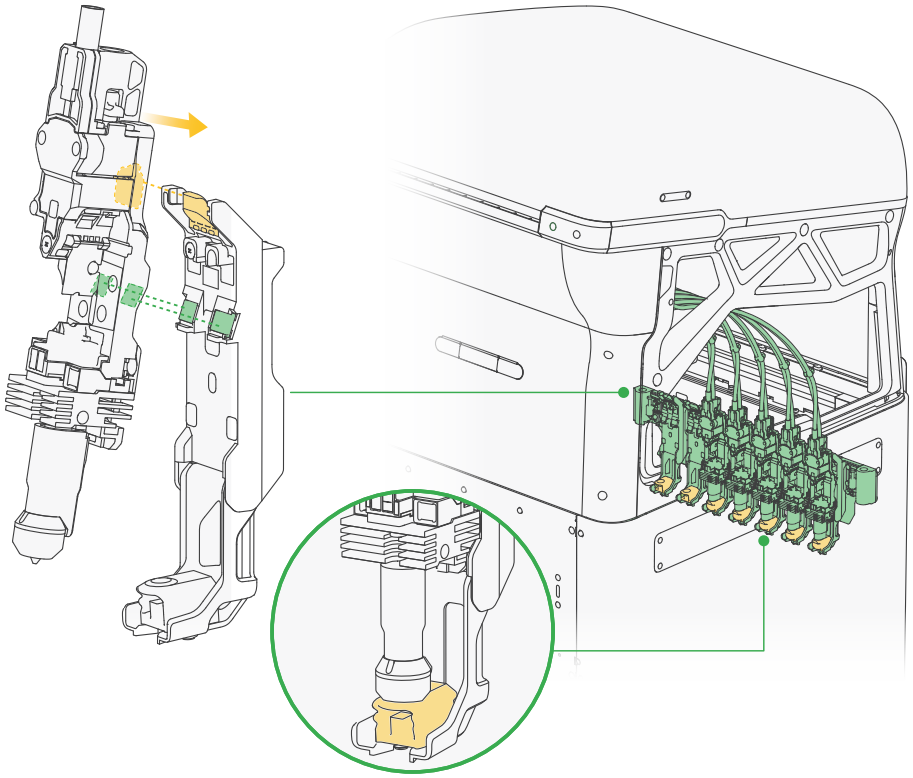

5. Na každém z pěti PrintTool najděte oranžový vyrovnávací rámeček. Jeho drážku zarovnejte s oranžovým háčkem pozice v zásobníku SwapTek za předními dvířky.

Jednotky PrintTool vkládejte postupně od nejbližší pozice k nejvzdálenější. Musejí stát rovně a pevně dosedat. PTFE trubičky se nesmějí křížit ani zamotávat.

Po zapnutí tiskárna automaticky zkontroluje osazení PrintTool. Zobrazí-li se chyba, přemístěte PrintTool podle pokynů na displeji do správné pozice.

> Každá tryska musí po instalaci dosedat na podložku Flow Blocker na dně pozice. Za podložku netahejte.

4.2 Instalace AMS 3P – krok 6

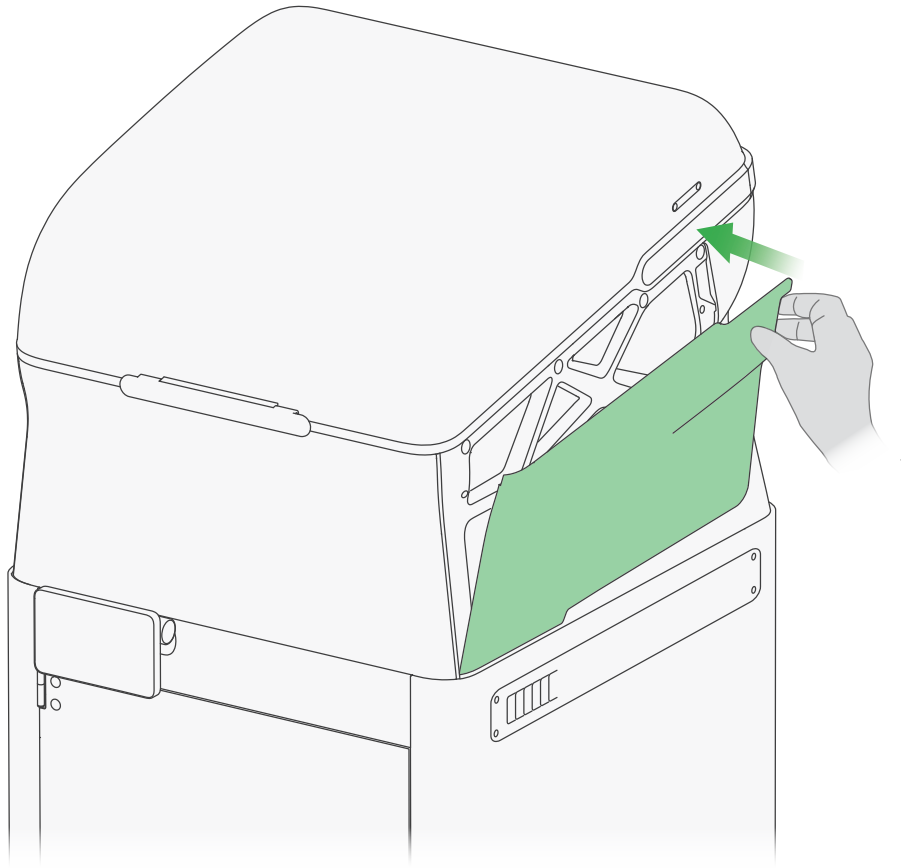

6. Nasaďte levý a pravý boční panel. Jejich dolní hranu zasuňte do rámu; panely se poté zajistí magneticky.

4.2 Instalace AMS 3P – krok 7

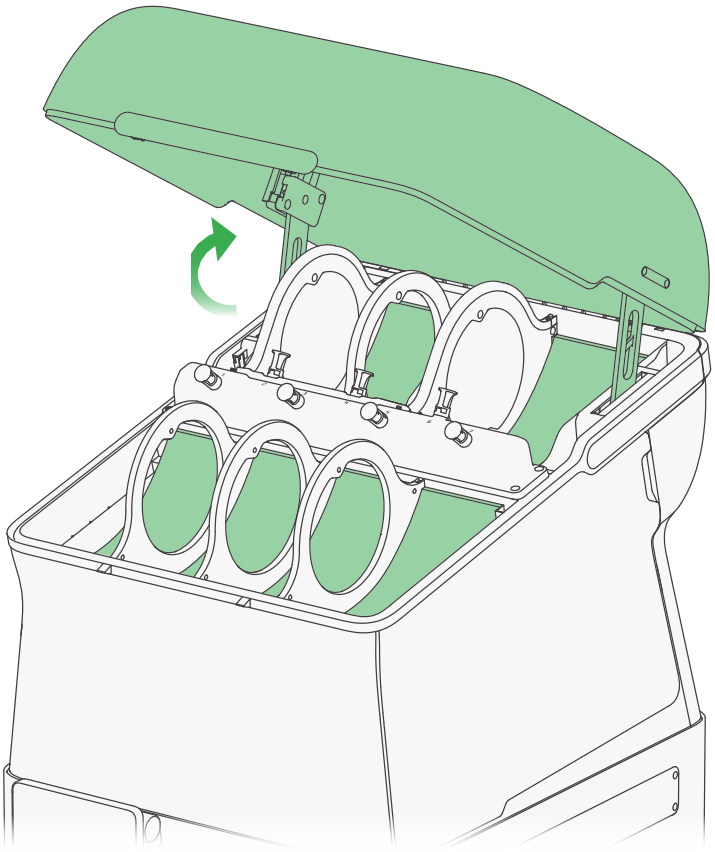

7. Horní víko AMS úplně otevřete a před uvolněním rukou ověřte, že je bezpečně podepřeno vzpěrami. Vyjměte veškeré pěnové výplně z přihrádek.

Víko znovu úplně otevřete, tím uvolníte vzpěry, a poté je pomalu zavřete. Chraňte ruce před přiskřípnutím.

Případné uvolněné podpěrné hřídele zatlačte zpět až do slyšitelného zacvaknutí.

4.2 Instalace AMS 3P – krok 8

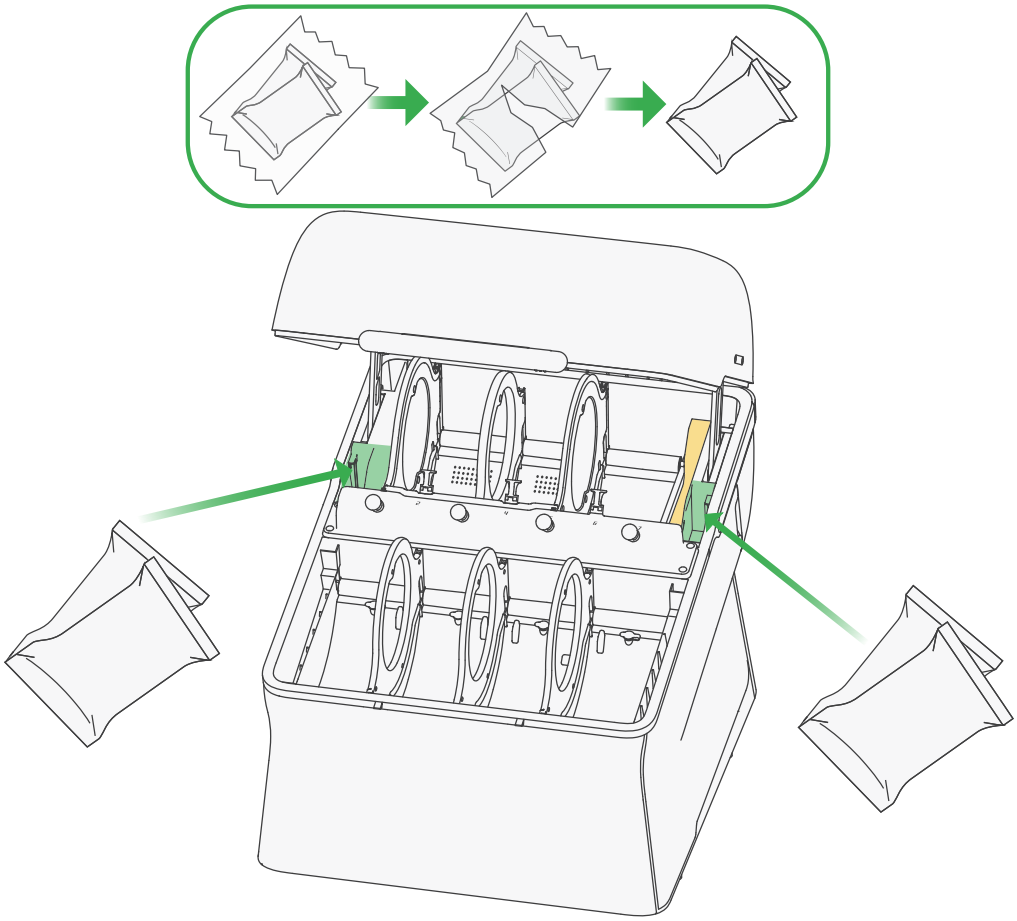

8. Vyjměte sáčky s vysoušedlem u levé a pravé vzpěry víka. Odstraňte jejich vnější plastový obal a vložte je zpět na místo.

V označené žluté části můžete uložit nářadí a vysoušedlo do vytištěné krabičky.

4.2 Instalace AMS 3P – krok 9

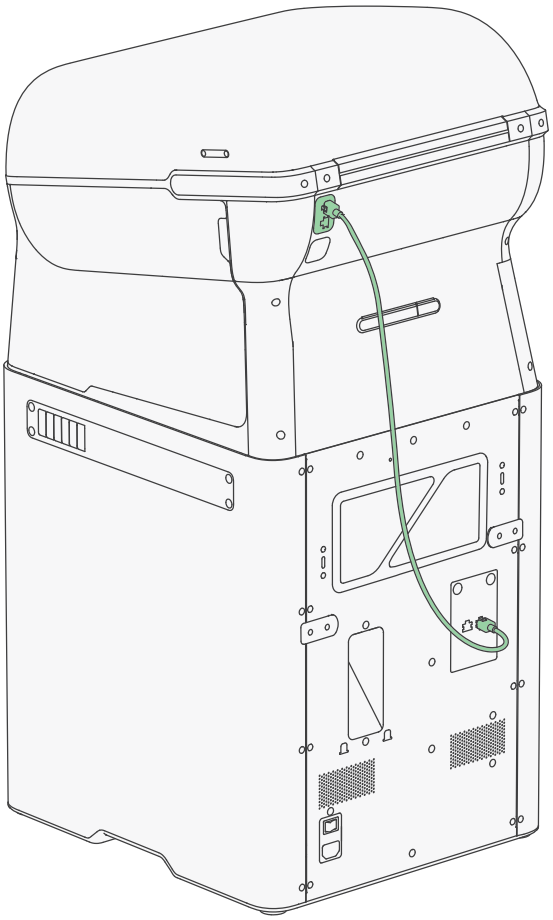

9. Z balení P3C vyjměte šestipinový kabel Bambu Bus. Připojte jej k libovolnému šestipinovému portu AMS 3P a k tiskárně.

5. Připojení napájení a zapnutí

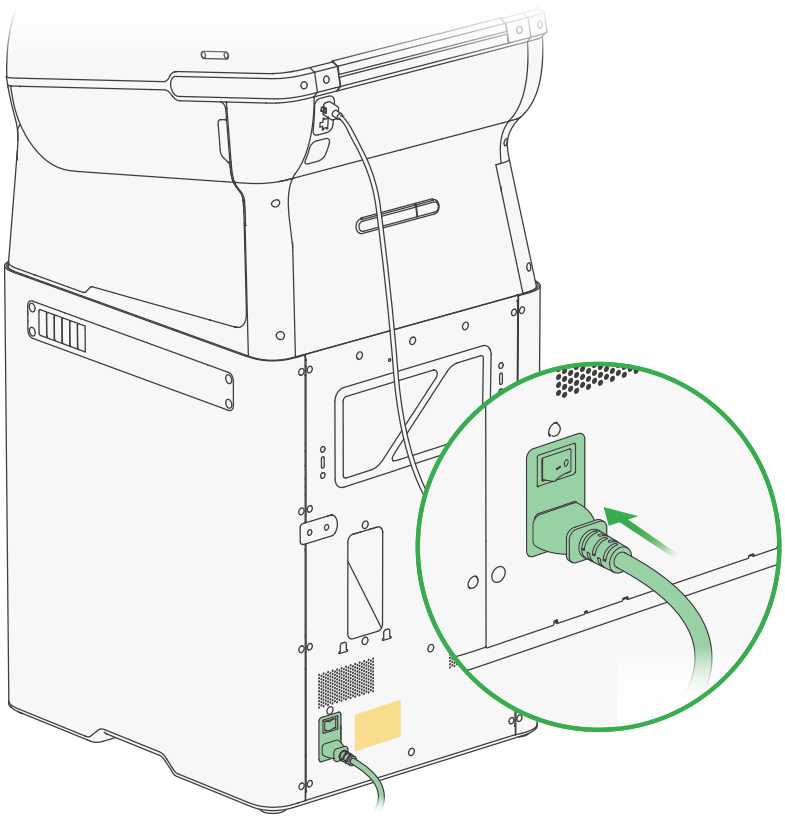

Zkontrolujte, že napětí na štítku vedle napájecí zásuvky tiskárny odpovídá místní síti. Poté připojte napájecí kabel a zapněte vypínač.

6. Spárování tiskárny – Bambu Handy

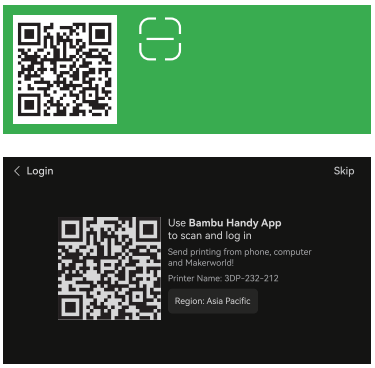

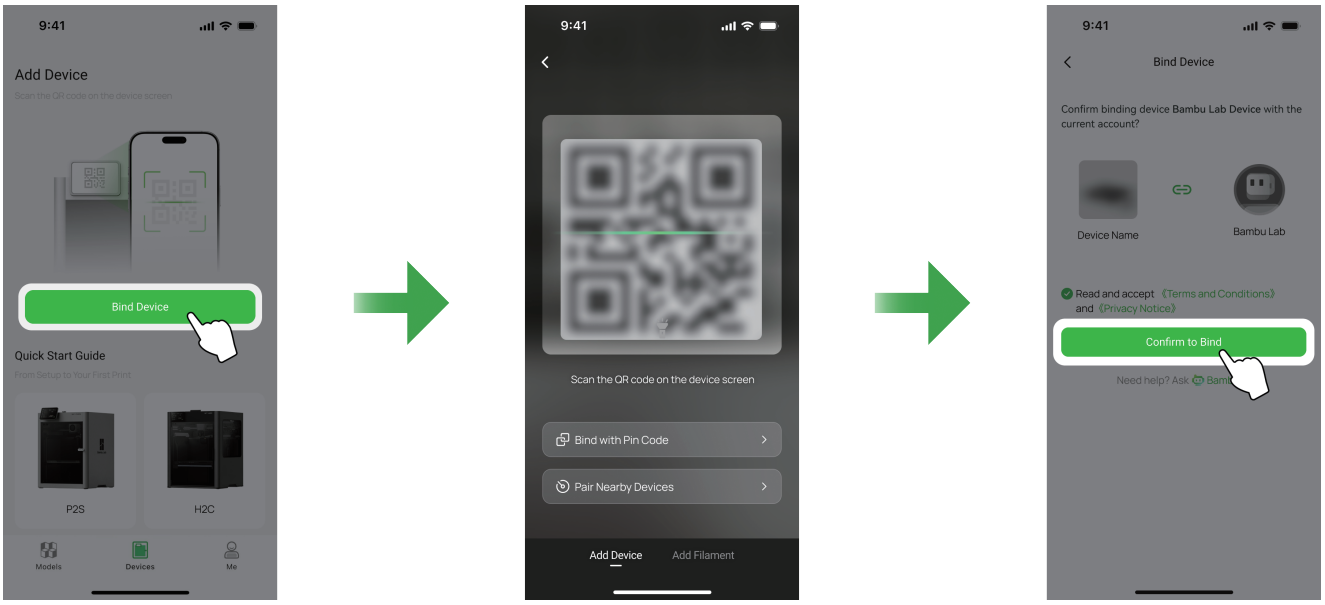

1. Pomocí QR kódu stáhněte Bambu Handy, vytvořte účet a přihlaste se.

2. Pokračujte podle pokynů tiskárny, dokud se nezobrazí QR kód.

3. Naskenujte kód v Bambu Handy a propojte tiskárnu s účtem Bambu Lab.

4. Dokončete úvodní kalibraci podle instrukcí. Vibrace a hluk během kalibrace jsou normální.

5. Pěnovou výplň pod vyhřívanou podložkou odstraňte až po ukončení úvodní kalibrace.

7. Spárování tiskárny – Bambu Studio

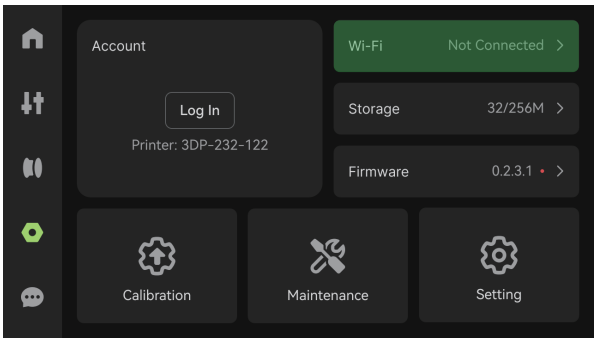

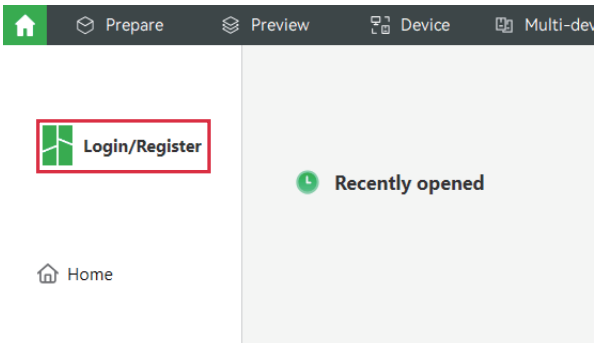

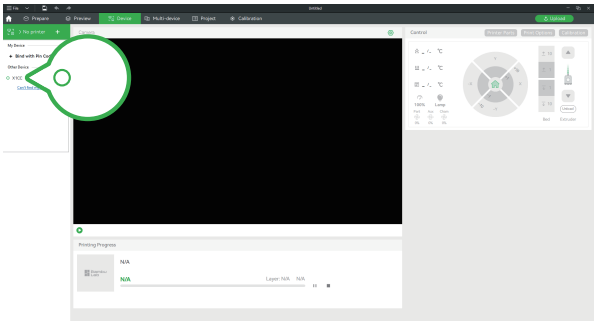

1. Tiskárnu i počítač připojte ke stejné Wi-Fi, nikoli k oddělené síti pro hosty.

2. Ze stránky **bambulab.com/download/studio** nainstalujte Bambu Studio a přihlaste se.

3. Na stránce zařízení stiskněte „+“, zvolte nalezenou tiskárnu a propojte ji se svým účtem Bambu Lab.

8. Zavedení filamentu – krok 1

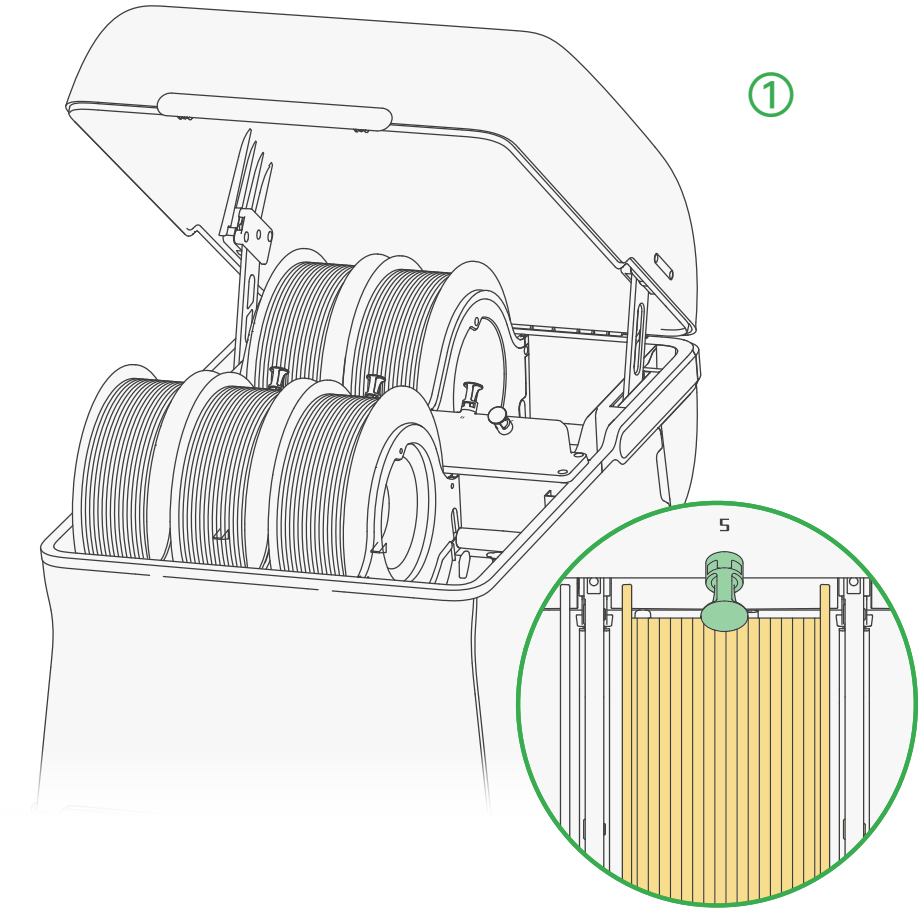

1. Zapněte tiskárnu a vložte cívku do jedné z pozic **1 až 5**. Zkontrolujte správné uložení.

Filament zatím nezavádějte do PrintTool. Pokračujte následujícími kroky.

8. Zavedení filamentu – kroky 2–3



2. Na obrazovce tiskárny načtěte informace o všech filamentech. Filamenty jiných výrobců nelze automaticky rozpoznat; jejich údaje upravte ručně.

3. Po aktualizaci informací klepněte na **Load (Zavést)** a vyberte filament.

8. Zavedení filamentu – krok 4



4. Klepněte na **Select All (Vybrat vše)** a **Load (Zavést)**. Filamenty postupně ručně zaveďte podle pokynů na obrazovce.

9. První tisk

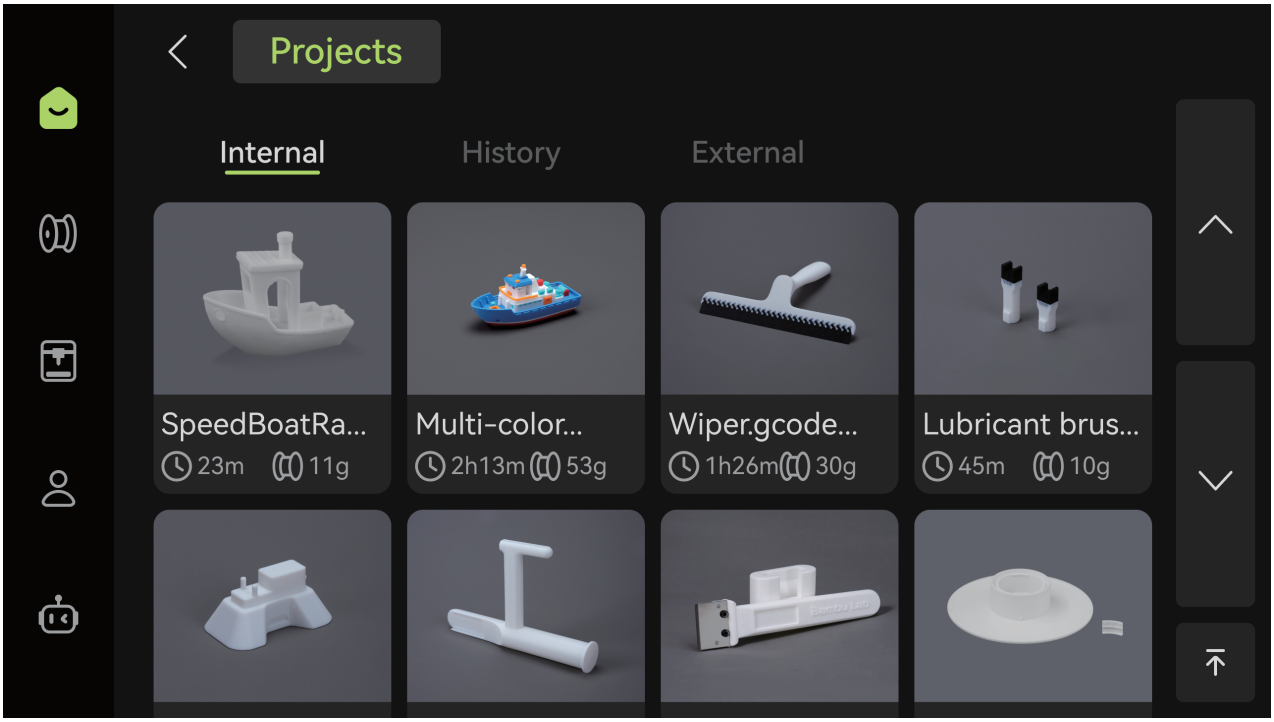

Na displeji otevřete **Print Files (Soubory tisku)**, vyberte model a dokončete tisk podle pokynů.

Strukturovaný PEI plát je citlivý na mastnotu. Po dotyku rukou jej před tiskem umyjte horkou vodou a prostředkem na nádobí.

10. Pravidelná údržba AMS 3P

AMS 3P vyžaduje pravidelnou údržbu pro spolehlivý provoz a dlouhou životnost.

Trubičky FEP/PTFE: Posuv filamentu je postupně opotřebovává. Kontrolujte je a podle potřeby měňte, vždy ve stejné délce jako originál. Vedení k PrintTool se nesmějí deformovat ani vzájemně překážet.

Pneumatické spojky: Při uvolnění trubičky nebo zvýšeném odporu filamentu spojku znovu usaďte, případně vyměňte.

Podavač filamentu: Pravidelně odstraňujte zbytky filamentu, aby se nezvyšoval odpor při podávání či zatahování.

Podpěrná hřídel cívky: Vadná či špatně usazená hřídel zvyšuje odpor. Podle Wiki ji opět usaďte nebo vyměňte.

Vysoušedlo: Průběžně kontrolujte jeho účinnost a v případě potřeby jej vyměňte.

bambulab.com/ams-3p/maintenance

11. Technické parametry AMS 3P – část 1

Konstrukce	
Rozměry balení	460 × 555 × 485 mm
Rozměry zařízení	405 × 505 × 425 mm
Čistá hmotnost	6,6 kg
Kapacita cívek	7
Materiál krytu	PC/ABS
Podávání filamentu	
Podávací trychtýř – materiály	PLA, PETG, PCTG, TPU pro AMS, EVA, PE, PP, PHA, PVA, BVOH, podpůrné filamenty, ABS, ASA, HIPS, PC, PA, PET; vlákny plněné varianty PLA, PETG, PA, PET, PC, ABS a ASA
Obtokový vstup – bypass	TPU
Externí cívka – materiály	PLA, PETG, PCTG, TPU, EVA, PE, PP, PHA, PVA, BVOH, podpůrné filamenty, ABS, ASA, HIPS, PC, PA, PET; vlákny plněné PLA, PETG, PA, PET, PC, ABS, ASA a PPA
Průměry filamentu	1,75 mm; 2,85 mm jen bypass
Rozměry cívek	Šířka 50–68 mm; průměr 197–202 mm
RFID rozpoznání	Podporováno
Sušení (volitelný modul)	
Nejvyšší teplota sušení	75 °C
Kapacita sušení	2 cívky
Aktivní odvod vlhkosti	Podporován
Utěsněné skladování	Podporováno

11. Technické parametry AMS 3P – část 2

Vlastnosti a napájení	
Snímání a udržování teploty a vlhkosti	Podporováno; reálná teplota a vlhkost se zobrazují na displeji, v Bambu Studio a v Bambu Handy
Napětí	100–240 V AC; 50/60 Hz
Maximální příkon	65 W
Příkon při ustáleném chodu	52 W

12. Technická podpora

1. Oficiální postupy a údržba: **wiki.bambulab.com**
2. Kontaktování podpory: **bambulab.com/support**
3. Servisní požadavek vytvoříte přes „Support Center“ v Bambu Handy.

Bambu Lab – oficiální web

www.bambulab.com

Připraveno jako neoficiální český překlad dodaného originálu Bambu Lab.